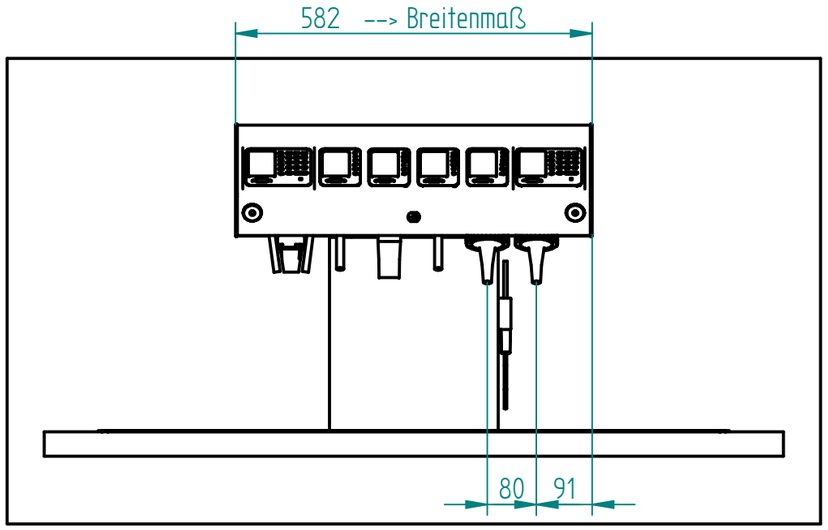

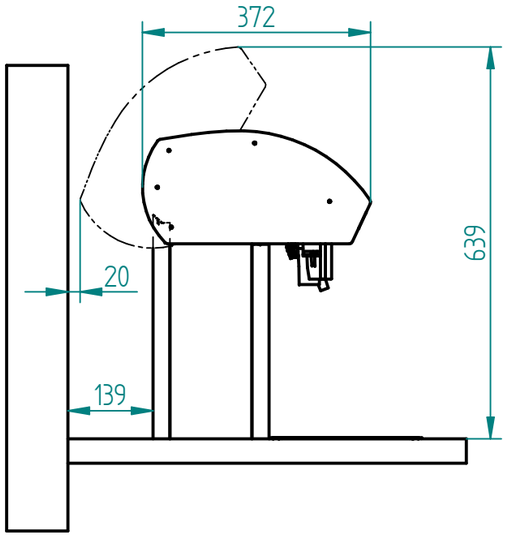

Ausführungen			
VISO Typ	Breitenmaß	Zapfhähne	Vorschlag Tropftasse
S4	422	4	630x250
S6	582	6	830x250
S8	742	8	830x250
S10	902	10	1030x330
S12	1062	12	1130x330
S14	1222	14	1230x330

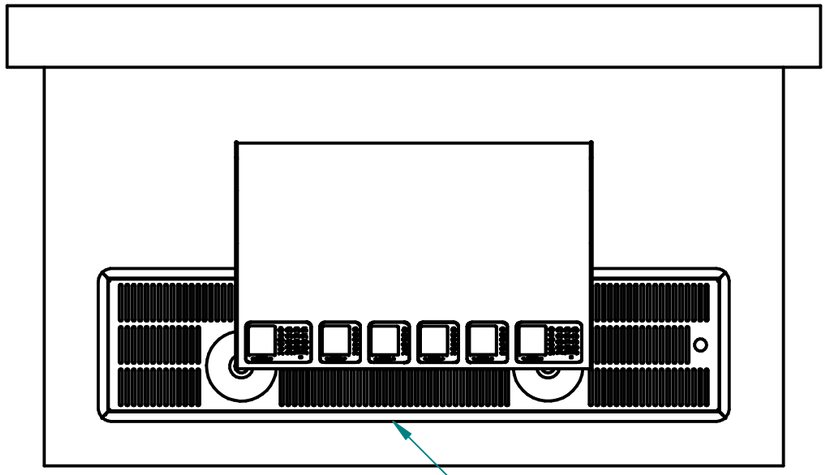

Beispiel für eineTropftasse

Tropftasse bündig bis
max. 5mm Abstand zu Viso

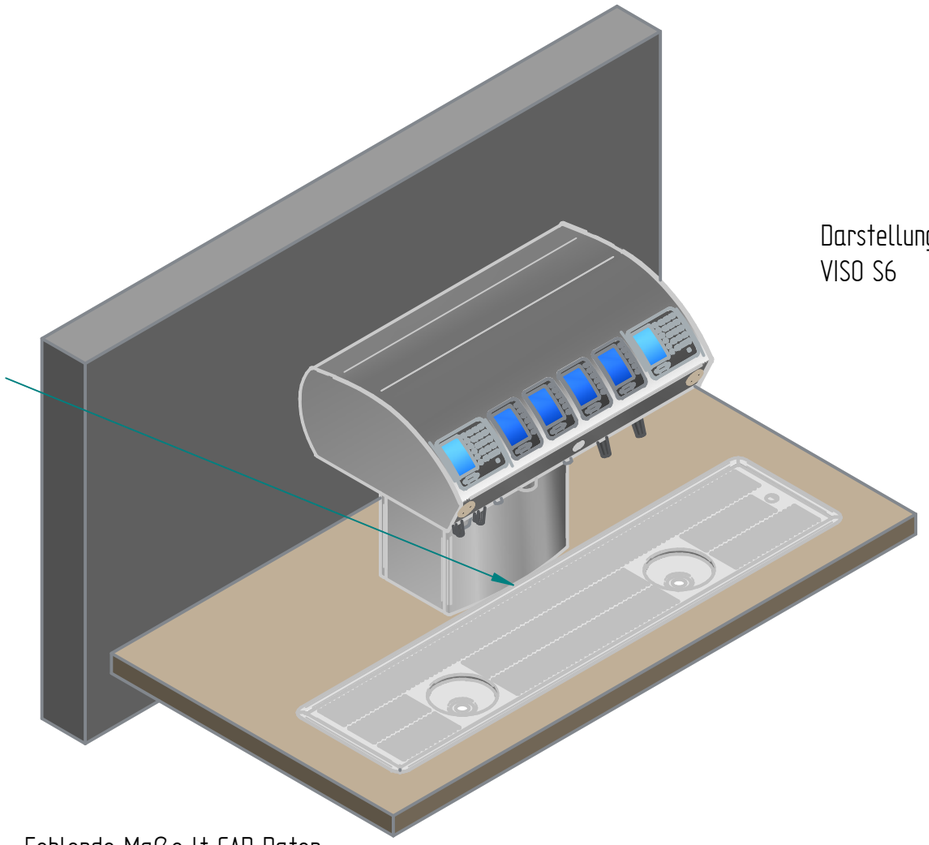

Darstellung entspricht
VISO S6

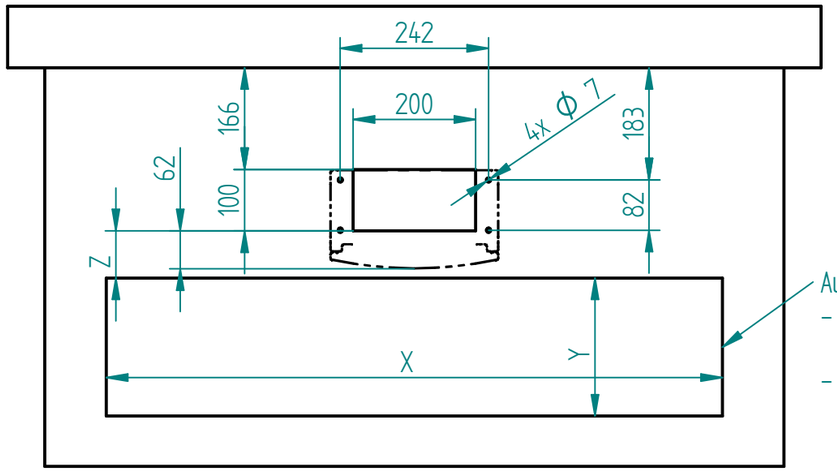

Auschnitt für Tropftasse:
- Maße X, Y sind dem Einbauplan der Tasse zu entnehmen
- Der Abstand zu Schankkopfsockel Z lt. Maß des Einhängerandes (Z=62mm+Maß Einhängerand+2,5mm)

Fehlende Maße lt CAD Daten

ISO128 Projection Method 1

Abmaße in mm

Allg.-toleranzen n. DIN ISO 2768 T1 u. T2 Toleranzkl. m-K

Oberfl. Angb. n. DIN 3142 oder ISO-1302

	Datum	Name
Gez.	18.01.2023	wos
Gepr.	18.01.2023	wos
Gen.		
Erzeug.		

Zust.	Änderung	Datum	Name

GRUBER SCHANK SYSTEME

Maßstab: 1:10 | Blattformat: A3 | Werkstückkanten DIN 6784: +0.3 -0.3

Halbzeug: –

Werkstoff: 1.4301 m= 0,000 kg

Einbaumaße VISO-S04-S14

E-P0024-S04-S14-00

Blatt 1/1

E-P0024-Einbaumaße_VISO-S04-S14.dft

Ers. f. | Ers. d.